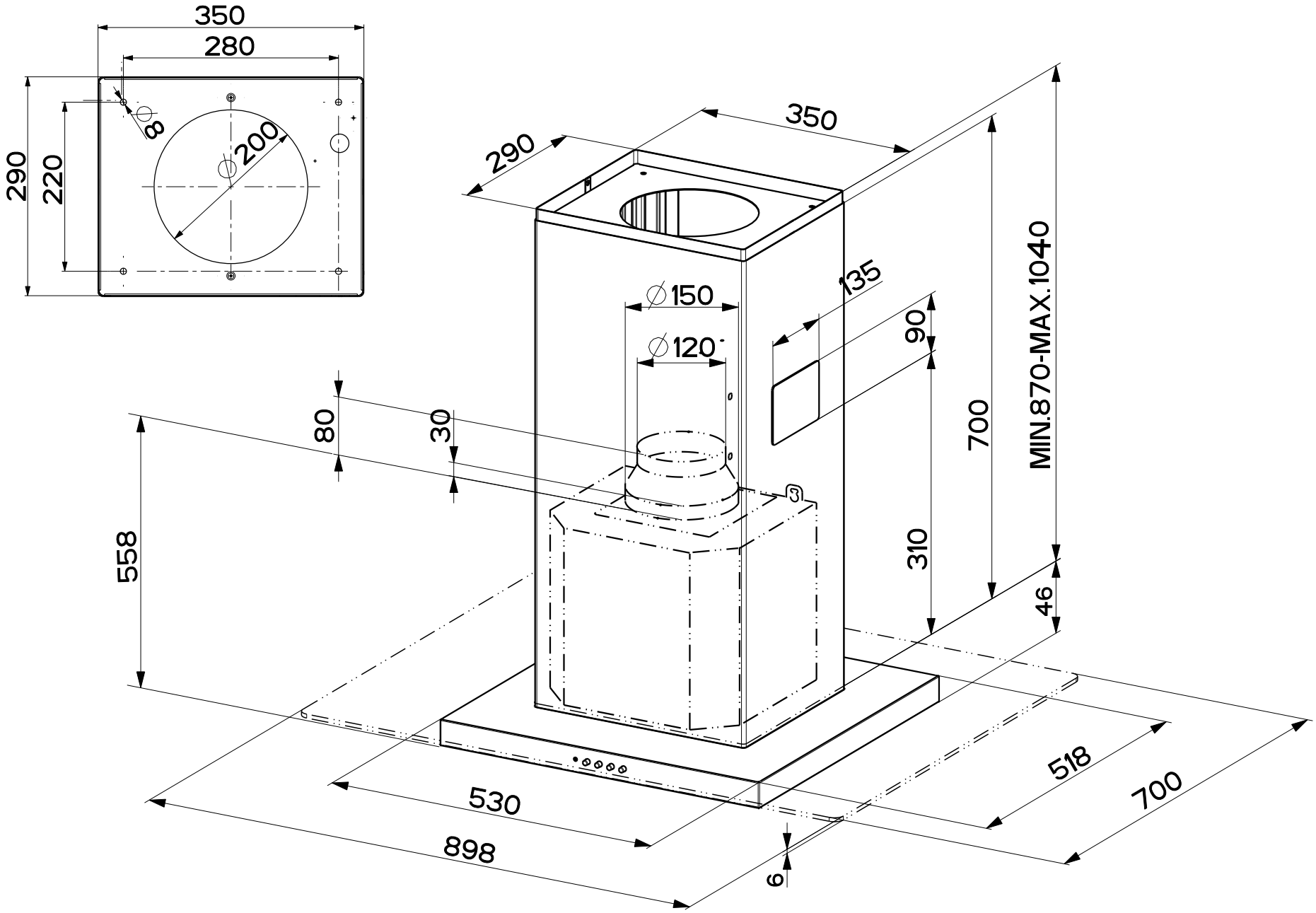


| | |
|---|---|
| MOD. GLASSY ISOLA | |
| RIF. ITALIA | |
| N.DIS. A54 717 | |
| DATA 18-Apr-02 | |